Montageanleitung: Karla 400 ADI / 500 ADI / 600 ADI - Uta 400 PDI / 500 PDI / 600 PDI

loblicht® DESIGN MIT PROFIL

loblicht GmbH & Co. KG. - Zum Möhnewehr 9 - D-59755 Arnsberg-Neheim - info@loblicht.de - Telefon +49 (0) 2932 / 9784-0

CE | ta 25° | IP 40

Bohrbild Deckenbefestigung - Anbauleuchte Karla 400 ADI / 500 ADI / 600 ADI

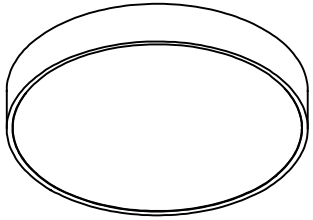

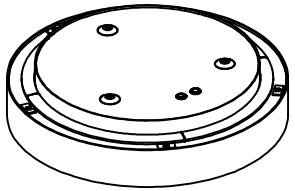

Karla 400 ADI	DA7400...	ø400
Karla 500 ADI	DA7500...	ø500
Karla 600 ADI	DA7600...	ø600

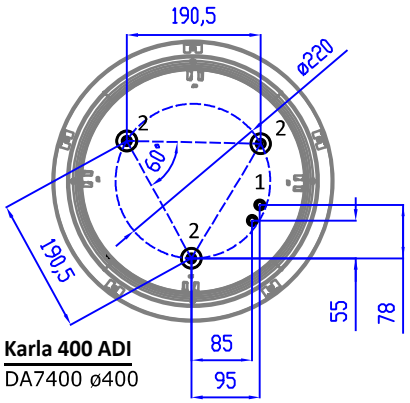

Karla 400 ADI
DA7400 ø400

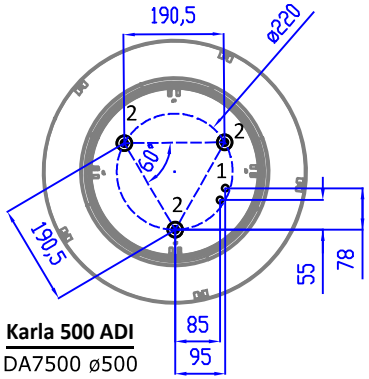

Karla 500 ADI
DA7500 ø500

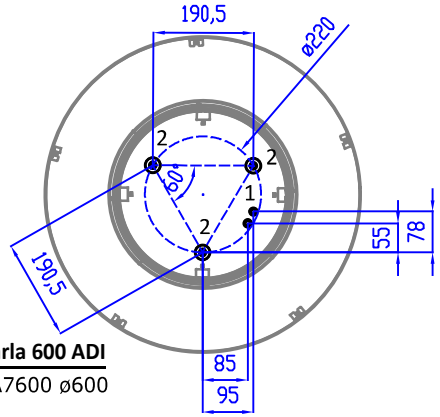

Karla 600 ADI
DA7600 ø600

1.

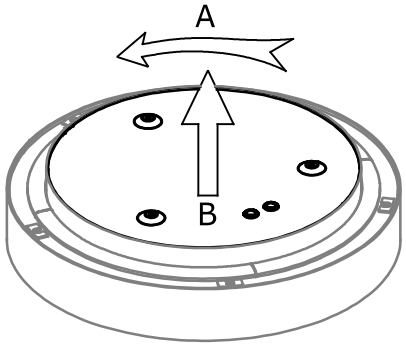

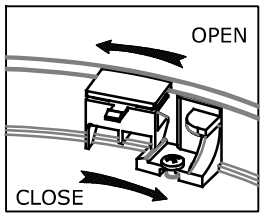

OPEN

2.

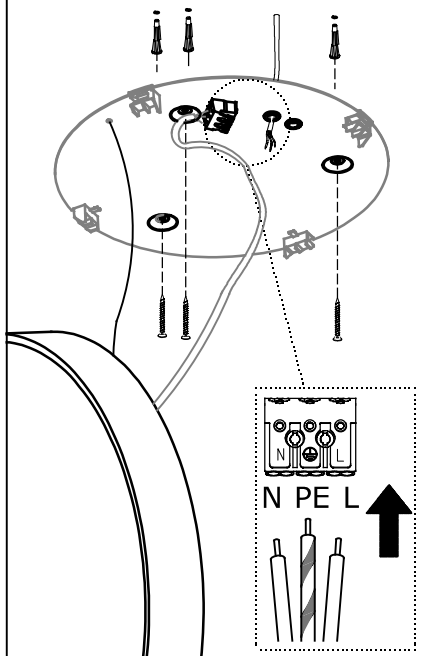

3.

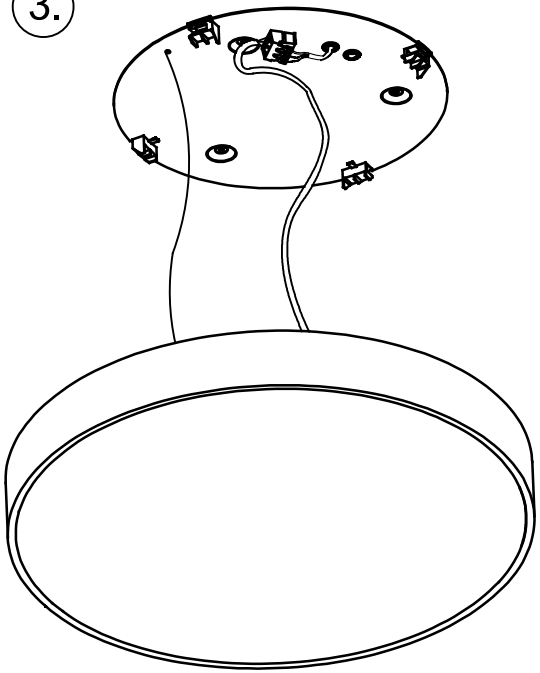

4.

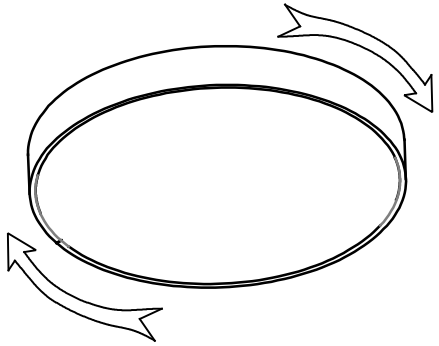

⚠ "CLICK" ⚠

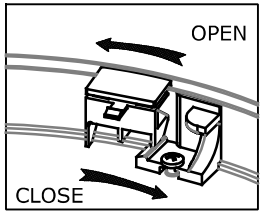

CLOSE

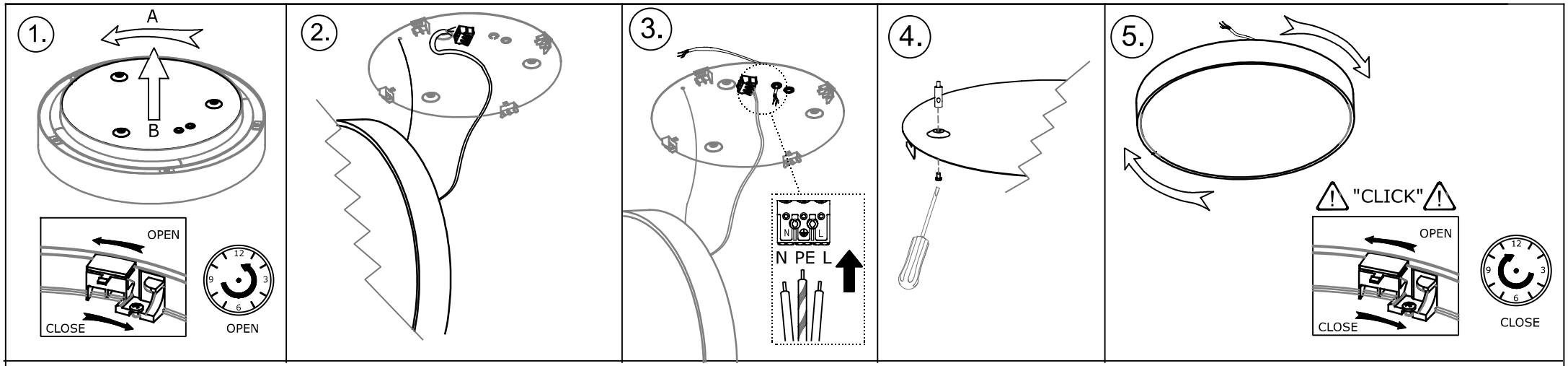

Uta 400 PDI PL7400.....
Uta 500 PDI PL7500.....
Uta 600 PDI PL7600.....

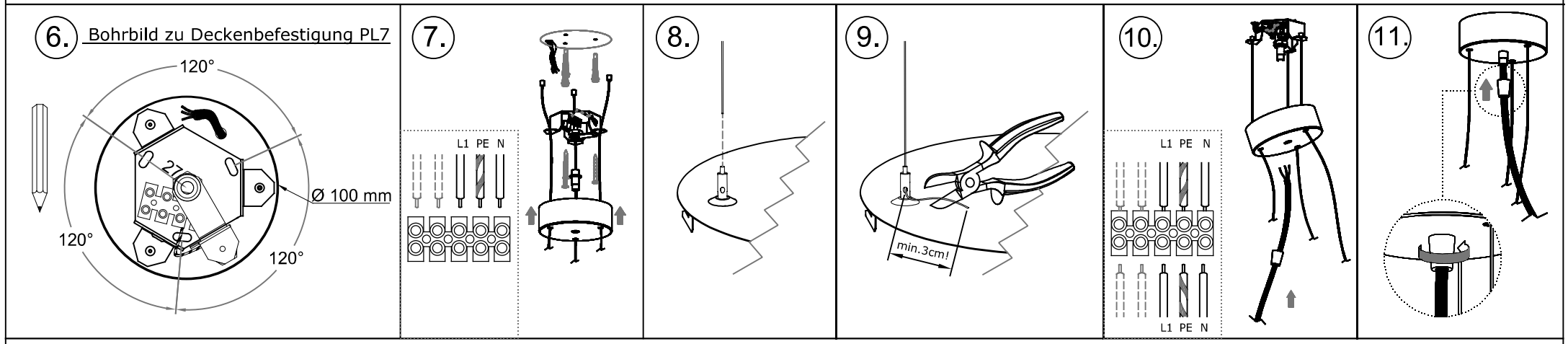

Die Lichtquelle dieser Leuchte darf nur vom Hersteller oder einem von ihm beauftragten Servicetechniker oder einer vergleichbar qualifizierten Person ersetzt werden.

Die Leuchtenmontage kann nur von autorisiertem Fachpersonal durchgeführt werden. Vor der beliebigen Wartungausführung die Einspeisung abschalten.

Der Hersteller trägt keine Verantwortung für eine falsche Verwendung des Produktes.

Montageanleitung: Karla 850 ADI - Uta 850 PDI

loblicht®
DESIGN MIT PROFIL

loblicht GmbH & Co. KG. - Zum Möhnewehr 9 - D-59755 Arnsberg-Neheim - info@loblicht.de - Telefon +49 (0) 2932 / 9784-0

ta 25° | IP 40

Bohrbild Deckenbefestigung - Anbauleuchte Karla 850 ADI

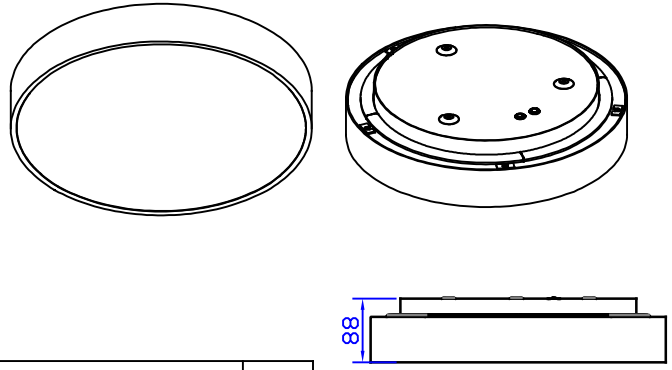

Karla 850 ADI	DA7850...	ø850

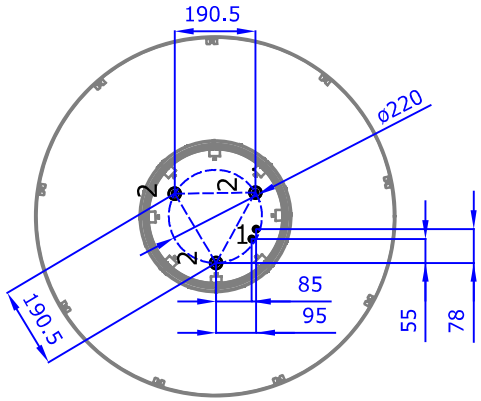

Karla 850 ADI DA7850...

1= Kabeleinführung
2= Befestigungsbohrungen bei Anbauleuchten + Seilhaltepunkte bei Pendelleuchten

1.

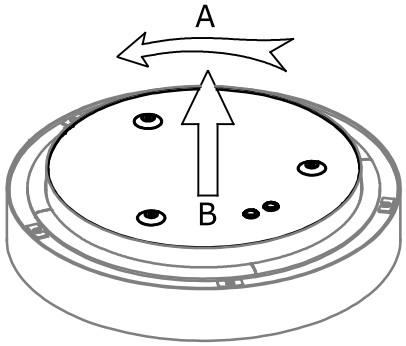

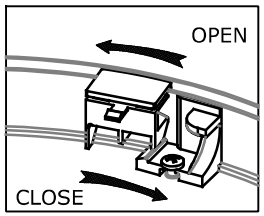

OPEN

2.

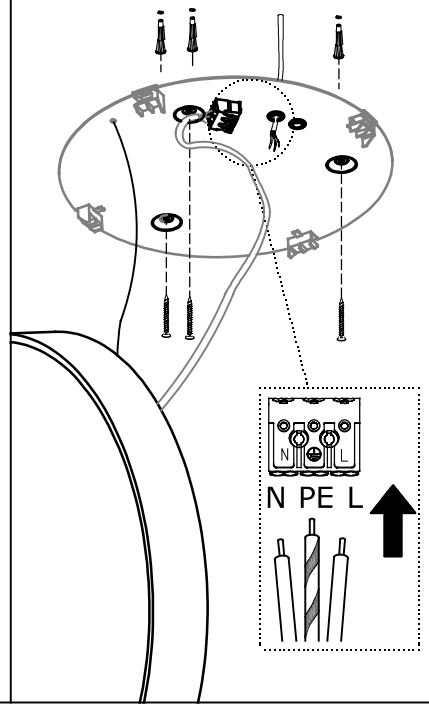

3.

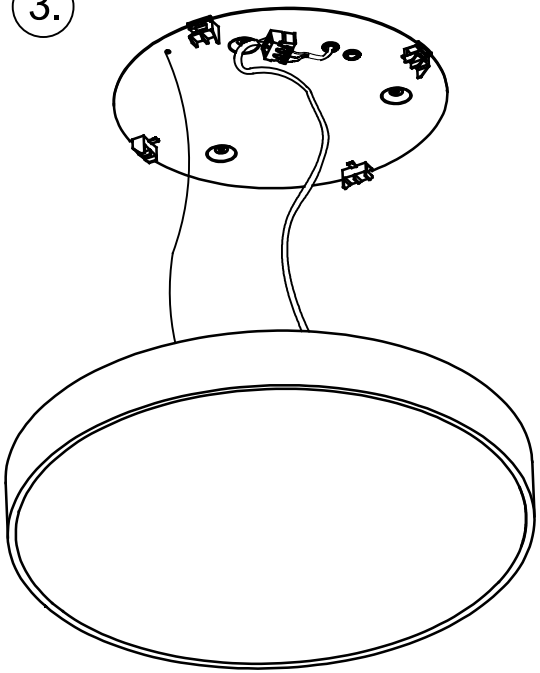

4.

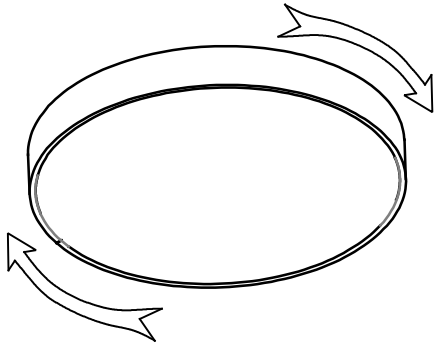

⚠ "CLICK" ⚠

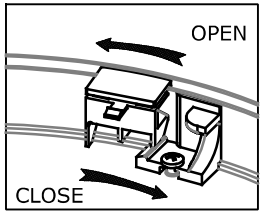

CLOSE

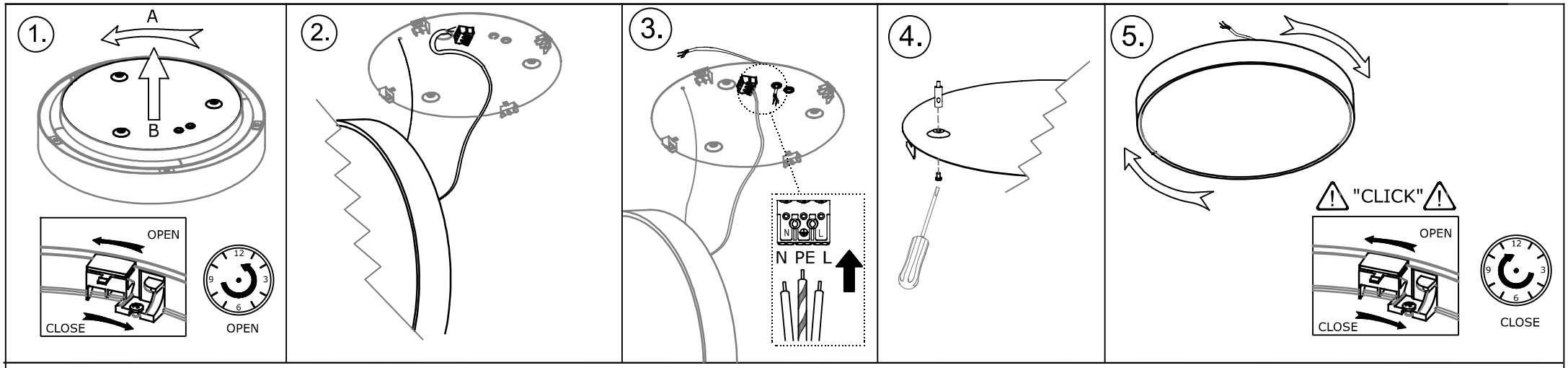

Uta 850 PDI PL7850.....

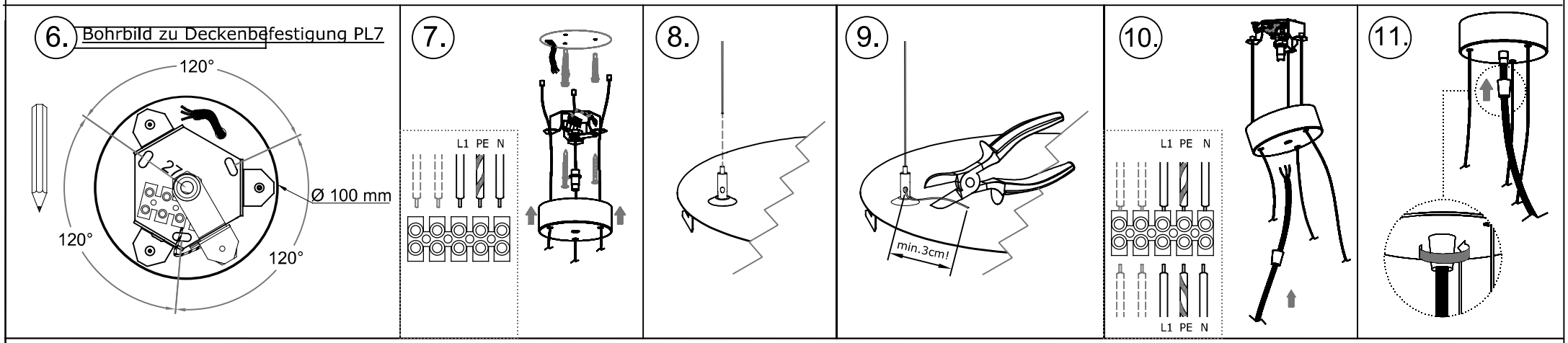

- Die Lichtquelle dieser Leuchte darf nur vom Hersteller oder einem von ihm beauftragten Servicetechniker oder einer vergleichbar qualifizierten Person ersetzt werden.
- Die Leuchtenmontage kann nur von autorisiertem Fachpersonal durchgeführt werden. Vor der beliebigen Wartungausführung die Einspeisung abschalten.
- Der Hersteller trägt keine Verantwortung für eine falsche Verwendung des Produktes.

Montageanleitung: Karla 1150 ADI - Uta 1150 PDI

loblicht®
DESIGN MIT PROFIL

loblicht GmbH & Co. KG. - Zum Möhnewehr 9 - D-59755 Arnsberg-Neheim - info@loblicht.de - Telefon +49 (0) 2932 / 9784-0

CE | ta 25° | IP 20

Bohrbild Deckenbefestigung - Anbauleuchte Karla 1150 ADI

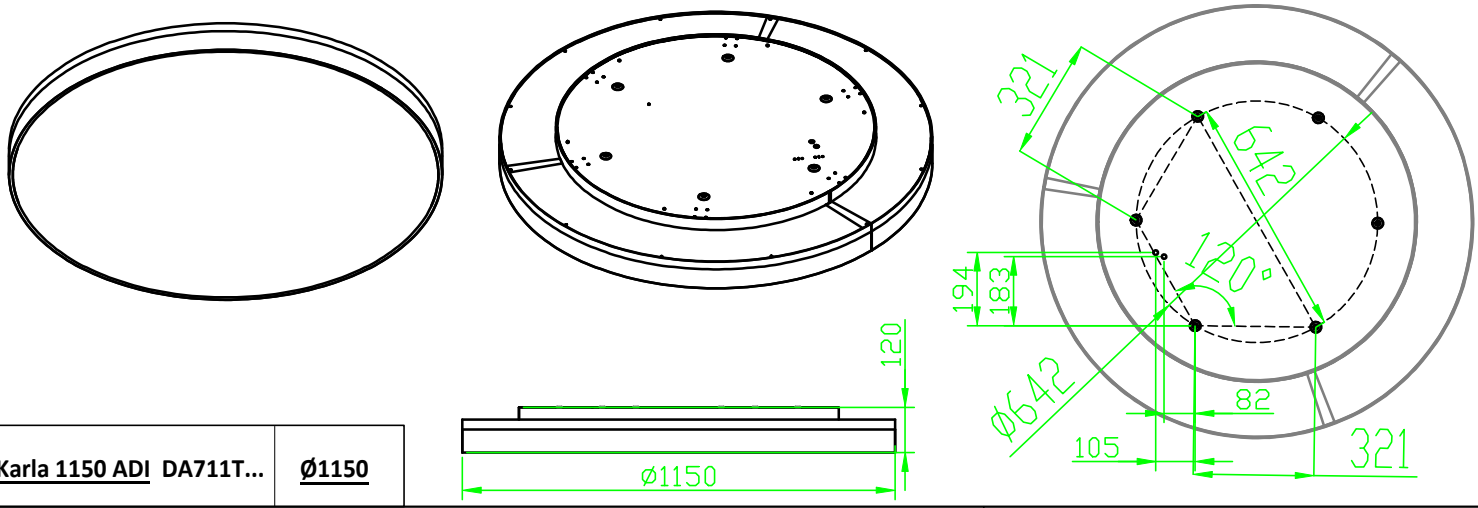

Karla 1150 ADI DA711T...	Ø1150

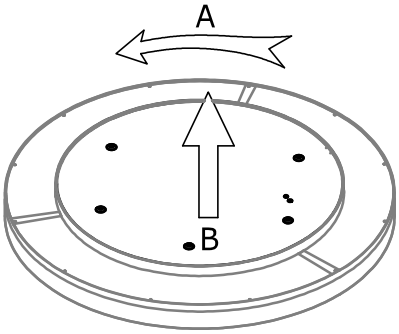

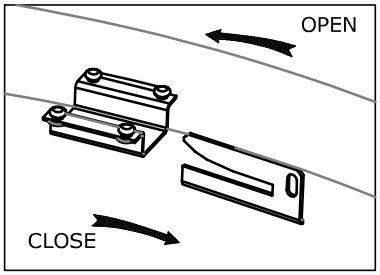

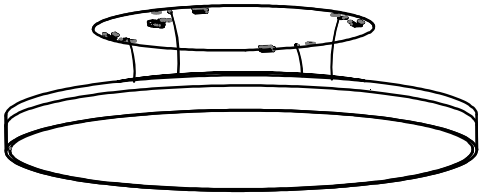

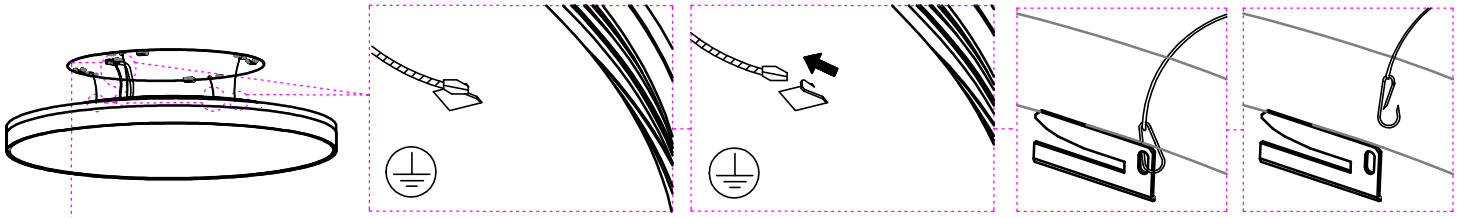

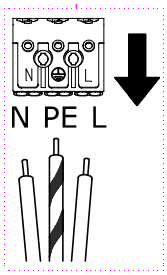

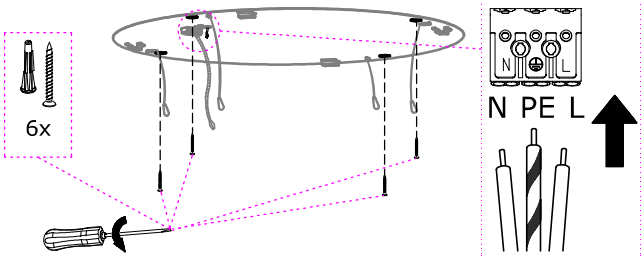

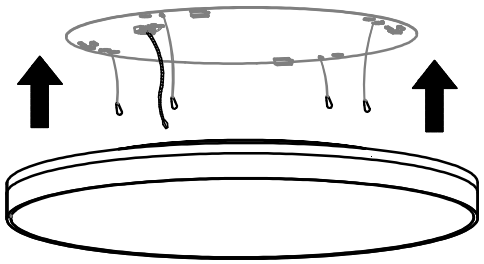

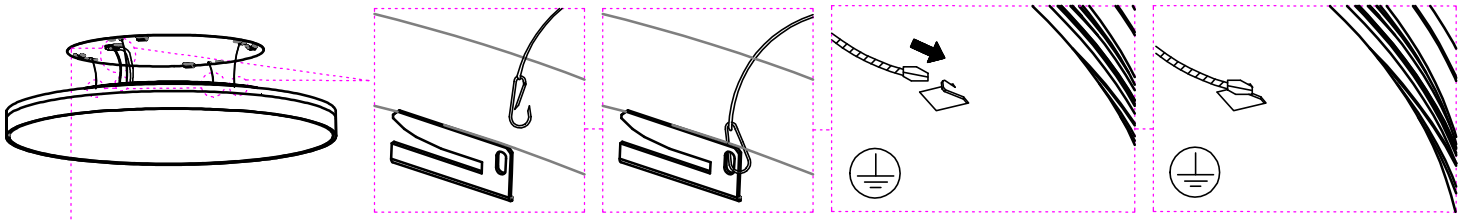

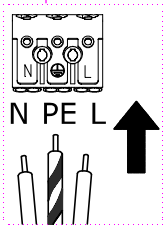

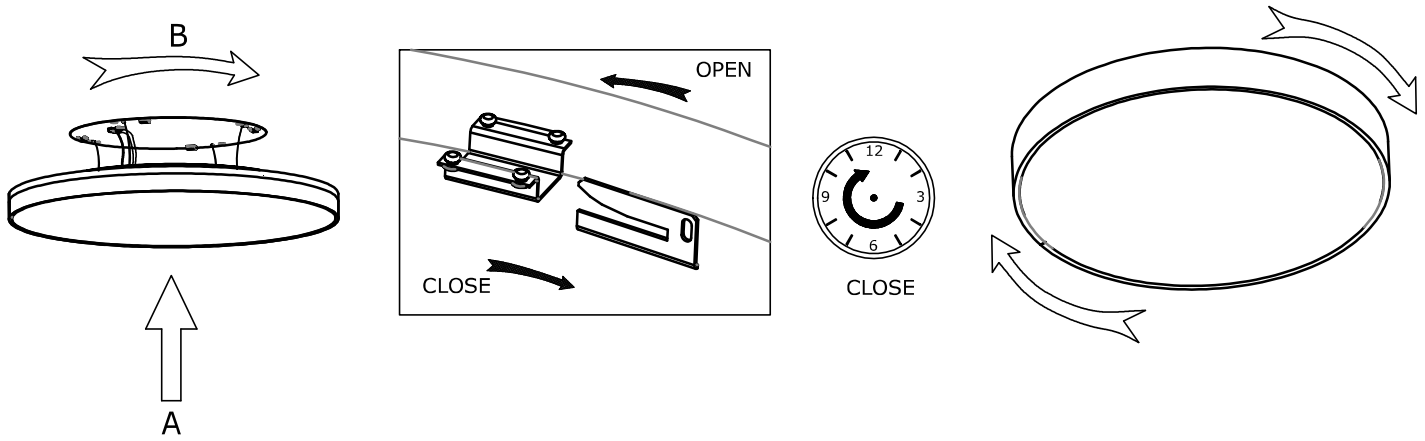

Uta 1150 PDI PL711T.....

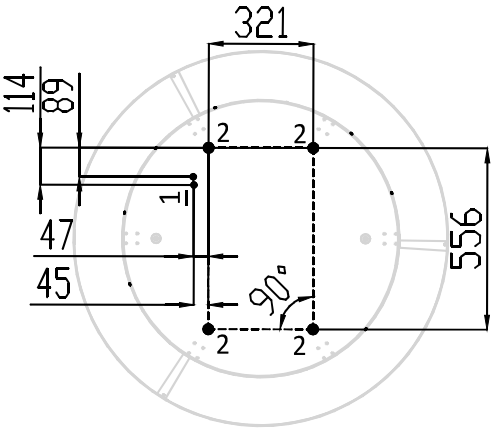

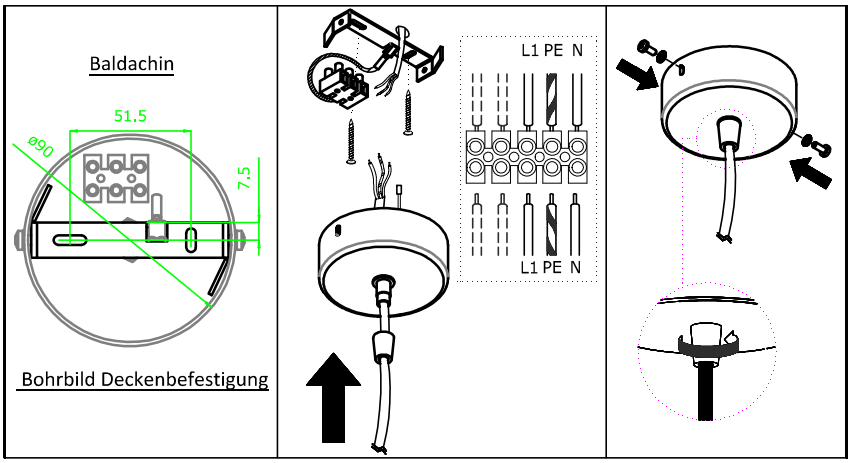

Uta 1150 PDI PL711T.....

1= Kabeleinführung

2= Seilhaltepunkte bei Pendelleuchten

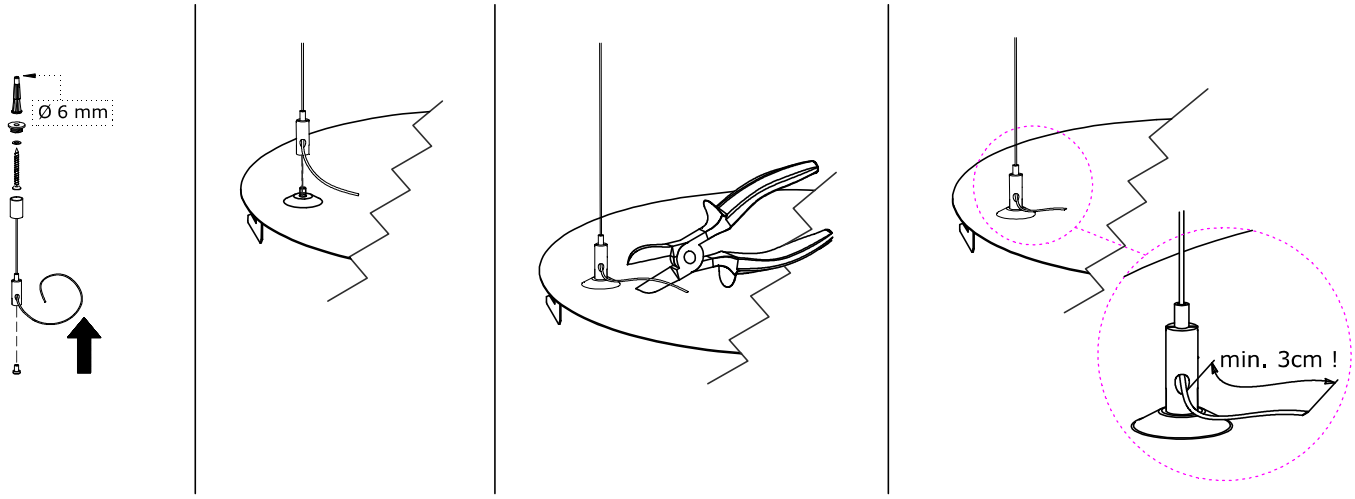

- Die Lichtquelle dieser Leuchte darf nur vom Hersteller oder einem von ihm beauftragten Servicetechniker oder einer vergleichbar qualifizierten Person ersetzt werden.
- Die Leuchtenmontage kann nur von autorisiertem Fachpersonal durchgeführt werden. Vor der beliebigen Wartungausführung die Einspeisung abschalten.
- Der Hersteller trägt keine Verantwortung für eine falsche Verwendung des Produktes.